株式会社カンベ	■印刷指示書■	日　付　（ご記入ください）
担当営業　　　　行	商品名　デコペットMクリップ	年　　月　　日

□（表　面）	□（裏　面）
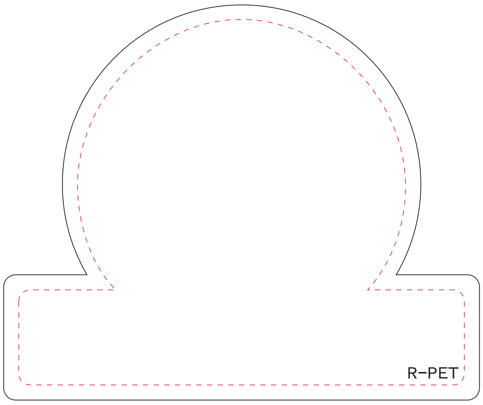R-PET	

※下記本体色を〇で選択して下さい。

（本体色）エコカラー2色　：● ○　　　　カラー名：

（本体色）その他：

カラーチップ貼付欄

数　量	印　刷　色	納　期（希望）	納　品　先
個	（DIC・ PANTONE・その他）		■TEL（　　　　）　　－

お客様の会社名

ご担当者名

弊社記入欄	－　－