株式会社カンベ 担当営業　　行	■印刷指示書■ 商品名　デコ中クリップ	日　付（ご記入ください） 年　　月　　日

□（表　面）	□（裏　面）
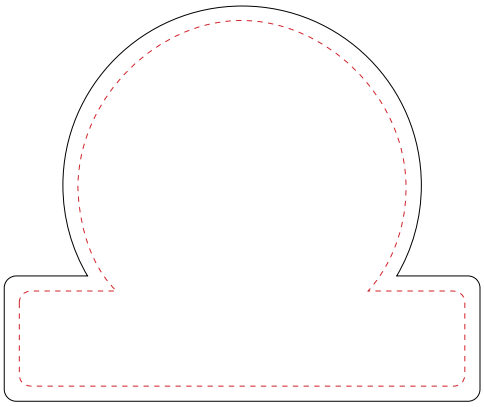	

※下記本体色を〇で選択して下さい。

（本体色）PAPカラー 5色　：　　カラー名：

（本体色）その他：

カラーチップ貼付欄

数　量	印　刷　色	納 期（希望）	納 品 先
個	（DIC・ PANTONE・その他）		■TEL（　　）　　-

お客様の会社名

ご担当者名

弊社記入欄	